Индикатор давления • Серия PN

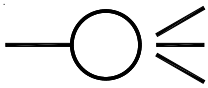

Индикатор давления — M5, G1/8, G1/4

Особенности

- Компактный размер.
- Быстрое срабатывание.
- Монтаж на панели.
- Бесшумная работа.

Функция

Указывает на наличие пневматического давления.

Меры предосторожности

1. Промывайте трубопроводы от грязи, пыли, ржавчины и других посторонних частиц.
2. Выполняйте монтаж в чистой среде.
3. Ниппели с конической резьбой (R) необходимо использовать с фторопластовой лентой. Во время затяжки убедитесь, что фторопластовая лента не входит в устройство. Ниппели с цилиндрической резьбой (G) необходимо использовать с уплотнительной шайбой.

Технические характеристики

Размер отверстия	M5	G1/8	G1/4
Рабочее давление	1–10 бар		
Температура среды	от 5 до 60º C		
Среда	Сжатый воздух		
Частота	100 циклов/мин или менее		
Цвет индикации	Зеленый, оранжевый		
Материалы конструкции	Алюминий, полиацеталь, акрил, полиамид		
Вес (граммы)	31,3	33,6	33

A	Поршень	№ для заказа	L1	L2
M5	Зеленый	PN0170-G	40,5	59
	Оранжевый	PN0170-E		
G1/8	Зеленый	PN0160-G	45	63,5
	Оранжевый	PN0160-E		
G1/4	Зеленый	PN0161-G	47	65,5
	Оранжевый	PN0161-E		

Примечание: момент затяжки контргайки: 6–7 Нм

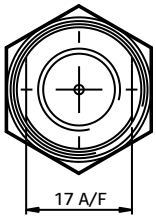

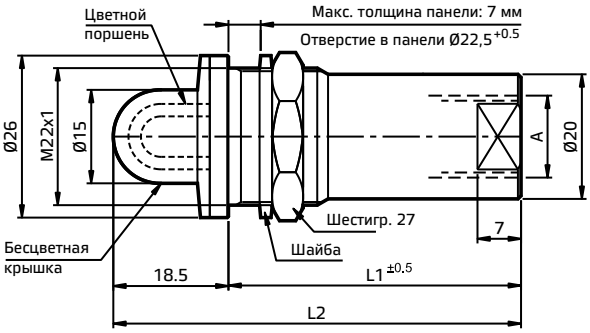

Порядок заказа

PN01 ○○

Размер отверстия	
70	M5
60	G1/8
61	G1/4

○

Цвет индикации	
G	Зеленый
E	Оранжевый

Пример заказа: индикатор давления G1/4 — зеленый: PN0161-G.